5 НОВЫЕ СЕРИЙНЫЕ ИЗДЕЛИЯ

5.11 Микросхема корректора коэффициента мощности К5204МЕ014

• АДКБ.431110.417ТУ

Микросхема обеспечивает высокий коэффициент мощности, имеет малые гармонические искажения и обеспечивает стабилизированное выходное напряжение. Функциональный аналог К5204МЕ014 - IR1155S.

Микросхема работает в режиме непрерывного тока преобразователей повышающего типа с контролем входного тока в диапазоне напряжений 85…264 В. Частота переключения может быть запрограммирована в диапазоне от 48 кГц до 200 кГц в зависимости от конкретных требований. Кроме того, микросхема предлагает несколько функций:

• Специальный вывод для защиты от перенапряжения;
• Ограничение пикового тока;
• Защита от разомкнутого контура;
• Защита от снижения питания;
• Плавный старт и запуск в “спящем” режиме с потреблением тока менее 200 мкА.

ГЧ корпуса 4320.8-А - 82 страница.

4320.8-А
К5204МЕ014

Название	Назначение
COM	Общий
FREQ	Вход установка частоты внутреннего осциллятора
ISNS	Вход контроля тока
OVP	Вход контроля превышения выходного напряжения
COMP	Вход компенсации усилителя ошибки
VFB	Вход обратной связи
VCC	Питание
GATE	Выход

Типовая схема включения

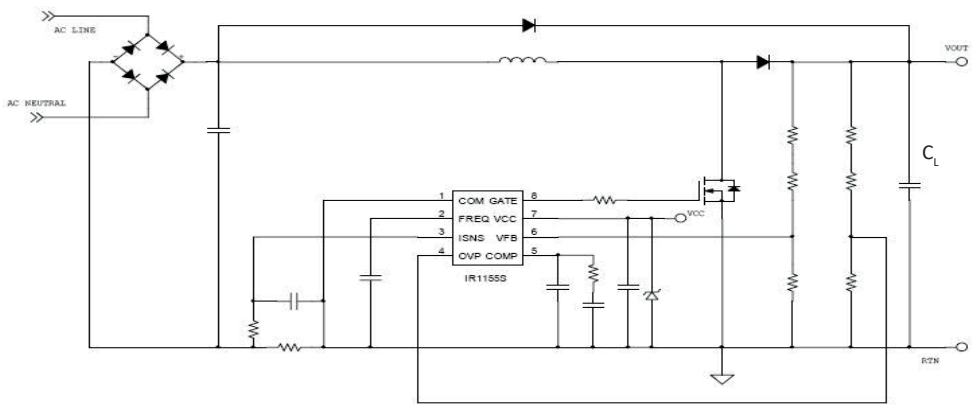

Наименование параметра, единица измерения (режим измерения)	Буквенное обозначение параметра	Мин.	Макс.
1	2	3	4
Напряжение питания, В	$U_п$	12	20
Выходной ток, А	$I_{вых}$	1,5	-
Рабочий диапазон частот, кГц	$f_г$	48	200
Ток потребления в рабочем режиме, мА	$I_{пот.и.}$	-	13
Ток потребления в режиме ожидания, мА	$I_{пот. ож.и.}$	-	8
Ток потребления в спящем режиме, мкА	$I_{пот. сп}$	-	200
Напряжение отпускания защиты от снижения напряжения питания (UVLO), В	$U_{отп. UVLO}$	10,6	12
Напряжение срабатывания защиты от снижения напряжения питания (UVLO) , В	$U_{срб. UVLO}$	9,2	10,5
Выходное напряжение низкого уровня ($I_{вых}$=200 мА, $U_{сс}$ = 15 В), В	$U_{вых. н}$	-	0,8
Выходное напряжение высокого уровня ($U_п$=11,5 В), В ($U_п$=15,0 В), В	$U_{вых. в}$	9 11	- -
Время спада/нарастания выходного сигнала(C_L=1нФ), нс	$t_{сп.вых.}/t_{нар.вых.}$	-	50