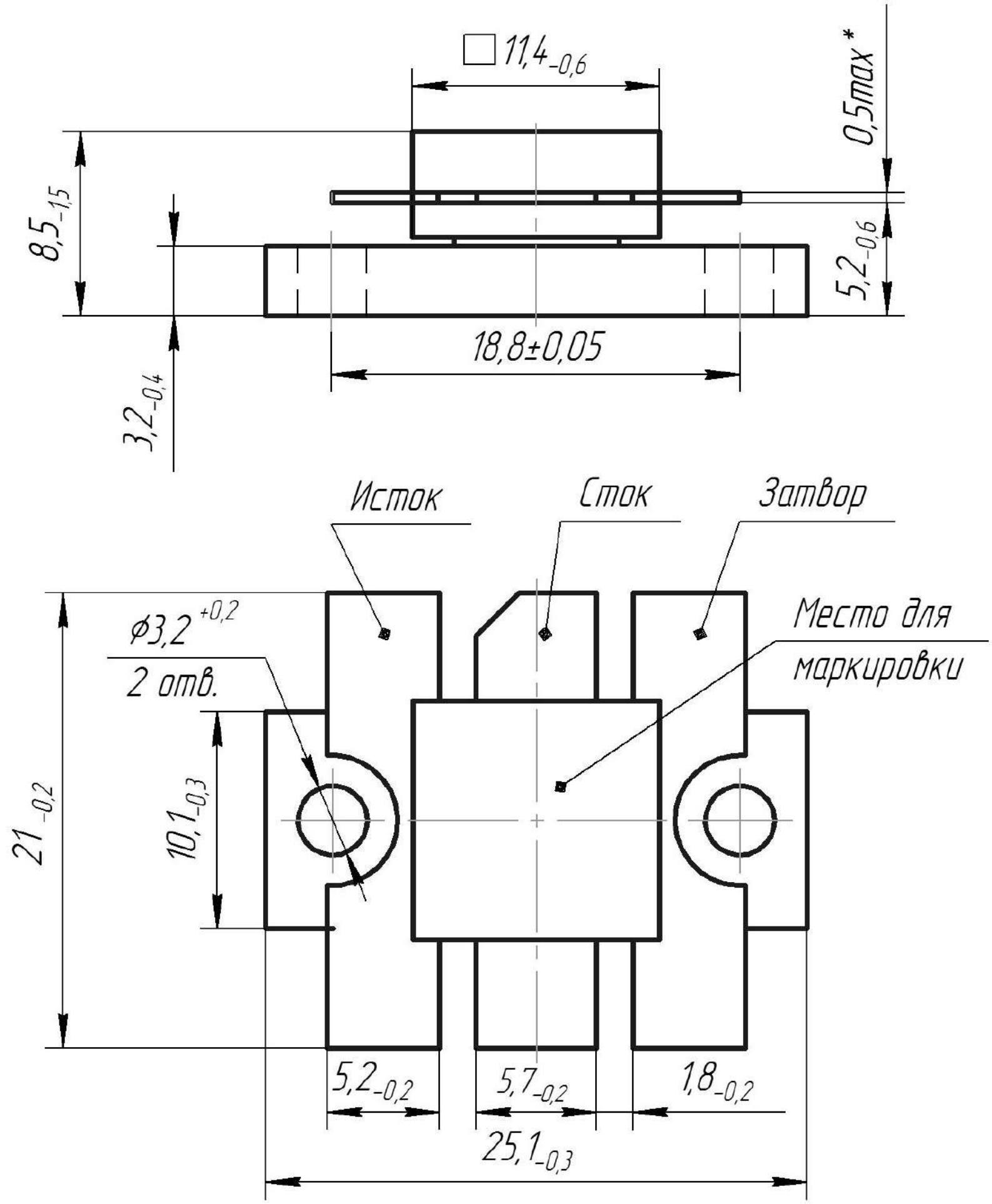
□11,4-0,6
0,5max*
8,5-1,5
5,2-0,6
18,8±0,05
3,2-0,4
Исток
Сток
Затвор
Место для маркировки
ф3,2 +0,2
2 отв.
21-0,2
10,1-0,3
5,2-0,2
5,7-0,2
1,8-0,2
25,1-0,3