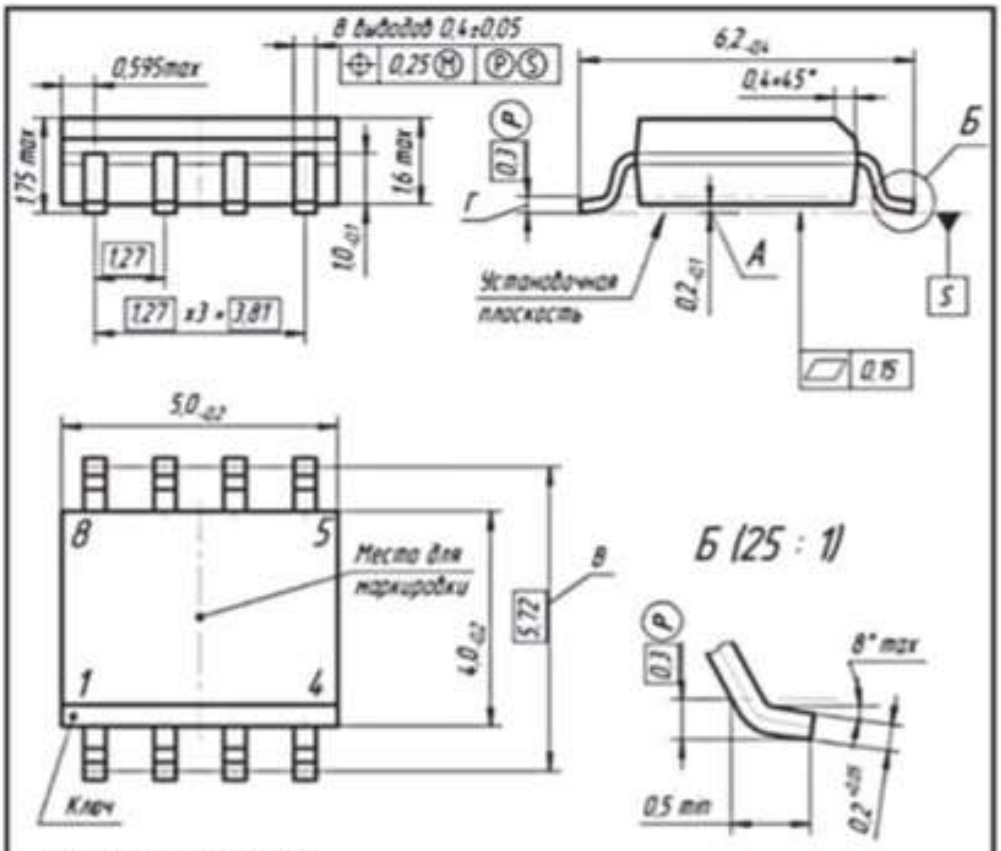

Назначение выводов:
Вывод 1, 3 – исток;
Вывод 2, 4 – затвор;
Вывод 5,6 и 7,8 – сток.
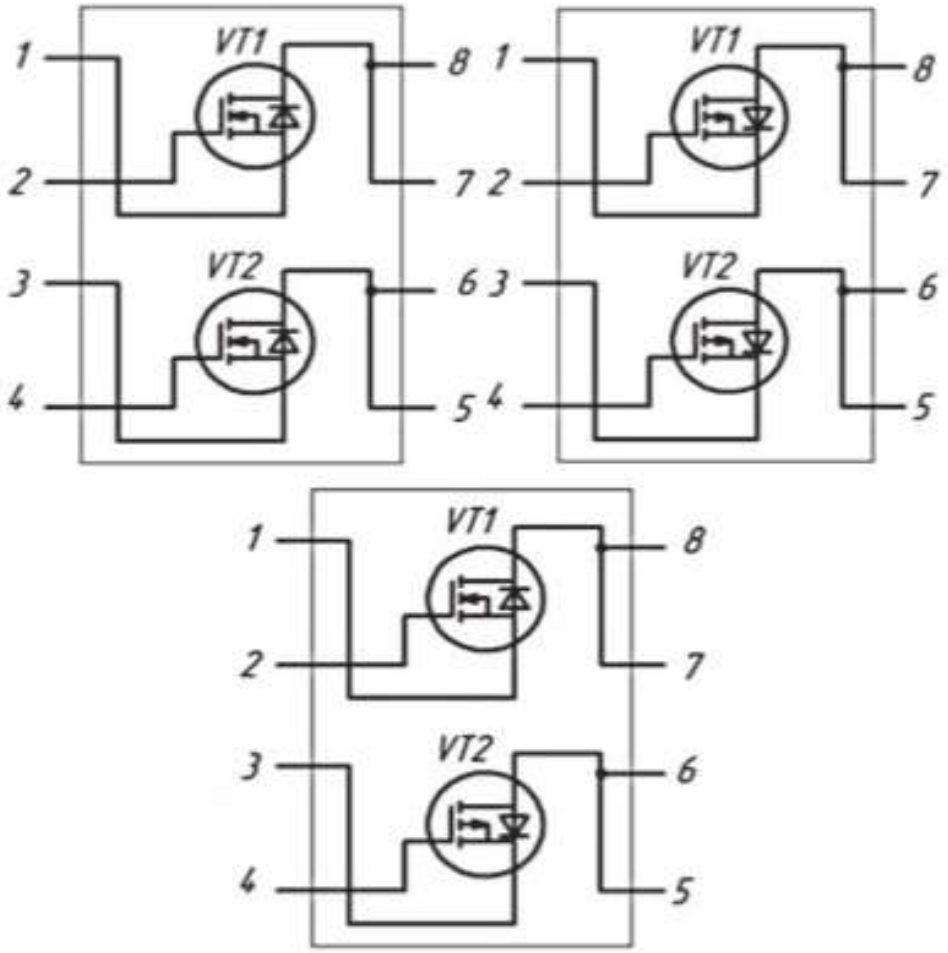
1. А – расстояние между установочной плоскостью и плоскостью основания изделия.
2. В – размер для монтажа на печатную плату.
3. Г – расстояние от установочной плоскости до плоскости пересекающей вывод на длине, пригодной для монтажа.